MOVILIDAD ELÉCTRICA

eHome / eHome Link

Equipo de recarga doméstica para vehículos eléctricos

→ circutor.es

Circutor

Solución óptima para la carga doméstica.

La tranquilidad de disponer de tu propio cargador y partir cada mañana con la batería totalmente cargada.

Gama eHome / eHome Link

La gama eHome es la nueva generación de dispositivos de recarga para ser instalada en todo tipo de contextos de carga doméstica, como un garaje privado o un aparcamiento comunitario.

- Diseño moderno y robusto, optimizado para el uso doméstico.
- Facilidad de instalación con dimensiones reducidas.
- Activación remota de la carga.
- Indicador de estado de carga mediante iluminación LED (disponible, cargando o error).
- Indicación de carga completa.
- Salidas con cable Tipo 1 o cable Tipo 2 o Base Tipo 2
- Potencia de carga: 7,4 kW / 11 kW
- Potencia máxima ajustable mediante selector.
- Compatible con gestor de potencia CirBEON-63.

Y además para eHome Link:

- **Invisibilidad de contador.** Sistema que permite la reconexión automática del contador en caso de corte por sobreconsumo, **para cumplir con el** Esquema 2 de la ITC-BT-52.
- **Detección de corriente de fuga de** 6mA en c.c.
- **Comunicación** RS-485 **Modbus** para su integración con sistemas externos HEMS (Home Energy Management System) para fines de administración y monitorización inteligente.
- **Detector de sobretensiones con rearme automático** para la protección del vehículo y el cargador.

Empieza a disfrutar de la comodidad de recargar tu coche o moto eléctrica en tu propia casa.

- La **baliza LED frontal** da información al usuario sobre el estado del cargador (operativo, no operativo...) y del estado de la carga del VE: cargando (luz azul intermitente) vs cargado (luz azul estática).
- **Activación remota** de la carga a través de una señal de entrada externa ON/OFF (p.e. temporizador).
- Esta serie también incluye un **selector** que facilita la configuración de la corriente máxima de salida, reduciendo el tiempo y el coste de la instalación.
- Su **diseño** permite enrollar el cable alrededor del equipo, mantenerlo ordenado y evitar que se rompa cuando no se está usando el cargador.
- La **carcasa** está hecha de plástico ABS, un material robusto y resistente a los rayos UV. De esta forma protege contra el estrés mecánico y las condiciones ambientales severas incrementando la vida útil del punto de carga.

Características técnicas

Características	eHome	eHome Link
Grado de protección	IP 54 / IK 10	
Material de la envolvente	ABS / PC	
Temperatura de funcionamiento	-5...+45 °C	-30 ... +45 °C
Temperatura de almacenamiento	-40...+60 °C	
Humedad relativa	5...95 % sin condensación	
Modo de carga	Modo 3	
Control de límite de potencia	Mediante selector (Sensor CirBeON-63 opcional)	
Dimensiones	315 x 180 x 115 mm	
Peso	3 kg	

Características	eHome **Monofásica**	eHome **Trifásica**
Alimentación c.a.	1P + N + PE	3P + N + PE
Tensión c.a.	230 V	400 V
Número de tomas	1	1
Potencia máxima de salida por toma	7,4 kW	11 kW
Corriente máxima de salida por toma	32 A	16 A

Tipo	Código	Tipo	Código	Potencia	Corriente	Conector
eHome T1C32	V25010.	**eHome Link T1C32**	V25310.	7,4 kW	32 A	Cable Tipo 1*
eHome T2C32	V25030.	**eHome Link T2C32**	V25330.	7,4 kW	32 A	Cable Tipo 2*
eHome T2S32	V25070.	**eHome Link T2S32**	V25370.	7,4 kW	32 A	Base Tipo 2
eHome T2S16 TRI	V25080.	**eHome Link T2S16 TRI**	V25380.	11 kW	16 A	Base Tipo 2
eHome T2C16 TRI	V25090.	**eHome Link T2C16 TRI**	V25390.	11 kW	16 A	Cable Tipo 2*

Indicación luminosa de fin de carga. Longitud de cable de 5 m y soporte para el cable incluido*.
Compatible con sensor CirBEON-63. Peso: 3 kg. Envolvente de plástico ABS autoextinguible - IP54 - IK10.

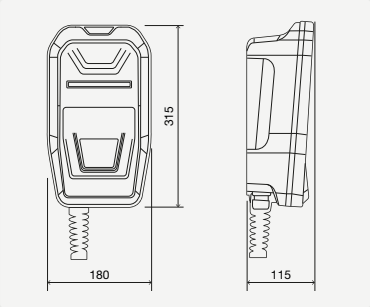

eHome CirBEON

*eHome **CirBEON** representa un paso adelante en la carga doméstica del VE permitiendo cargar el vehículo mientras se usan los electrodomésticos.*

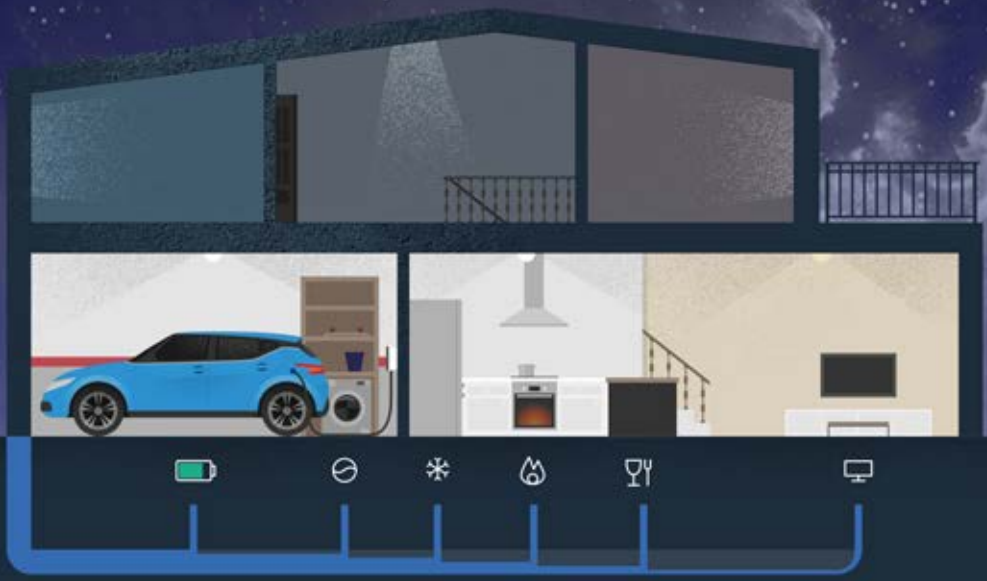

eHome
CirBEON Sensor

CirBEON es un sensor inteligente para el control de la potencia de recarga del vehículo.

Se instala fácilmente al cuadro eléctrico doméstico y ajusta de forma dinámica el consumo del vehículo eléctrico cuando está a punto de producirse una sobrecarga.

Sensor inteligente para instalaciones monofásicas

Solución óptima para recarga doméstica

Ajuste dinámico de potencia

La batería del vehículo siempre cargada

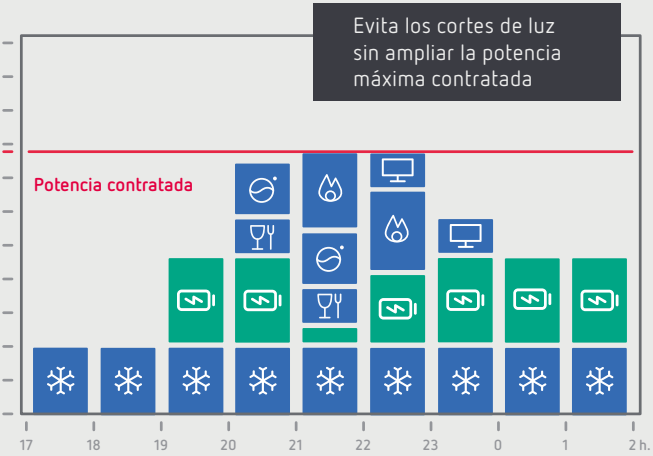

El sensor **CirBEON** combinado con la **eHome**, ajusta de forma dinámica el consumo del vehículo eléctrico teniendo en cuenta la potencia disponible en la instalación, evitando así cortes por exceso de potencia.

Vial Sant Jordi, s/n
08232 Viladecavalls
Barcelona (España)
t. +34. 93 745 29 00
info@circutor.com

CIRCUTOR, SA se reserva el derecho de modificar
cualquier información contenida en este catálogo.

C2V241. -03